КОРПОРАТИВНЫЙ ВЕСТНИК

КОГАЛЫМ НЕФТЕГЕОФИЗИКА
ОТКРЫТОЕ АКЦИОНЕРНОЕ ОБЩЕСТВО

ВЫПУСК #19 сентябрь 2016

WWW.KNGF.ORG

/ 2
День работников нефтяной и газовой промышленности

/ 3
Спартакиада в компании. Миф или реальность?

/ 4
Жизнь в геофизике. История Гафарова Мансура Фикратовича

С прошедшим праздником, Днем работников нефтяной и газовой промышленности!

Праздник нефтяников и газовиков отмечается очень широко всеми работниками причастных профессий. Это профессиональный праздник тех людей, кто связал свою жизнь с добычей нефти и газа. Они - геологи и буровики, геофизики, разработчики и строители, транспортники, технологи - настоящие профессионалы и мастера своего дела.

Жизнь людей в регионах с суровым климатом напрямую зависит от работников этих почетных профессий.

Газовики и нефтяники - герои нашего времени, умеющие преодолевать самые невероятные преграды и решать самые сложные задачи. Этот день является символом мужества, крепости духа и величия человека.

Нефтяная промышленность РФ тесно связана со всеми отраслями народного хозяйства, имеет огромное значение для российской экономики. Спрос на нефть всегда опережает предложение, поэтому в успешном развитии нашей нефтедобывающей промышленности заинтересованы практически все развитые государства мира.

День работников нефтяной и газовой промышленности отмечается в первое воскресенье сентября согласно Указу Президиума Верховного Совета СССР от 1 октября 1980 года "О праздничных и памятных днях", в редакции Указа Президиума Верховного Совета СССР от 1 ноября 1988 года "О внесении изменений в законодательство СССР о праздничных и памятных днях". В этот день по всей стране звучат поздравления с днем нефтяника.

Руководство ОАО «Когалымнефтегеофизика» от чистого сердца поздравляет всех с прошедшим профессиональным праздником! Пусть же ваша жизнь всегда будет как полная чаша: никогда не подводит здоровье, карьера неуклонно идет вверх вместе с зарплатой, в доме царят уют и любовь, а судьба никогда не скупится на приятные сюрпризы и новые впечатления! Работая в топливной промышленности, вы часто сталкиваетесь с трудностями, и большой груз ответственности лежит на ваших плечах. Так пускай же во всем остальном жизнь ваша будет легка и приятна!

В честь праздника все работники предприятия согласно приказу №333-п от 1 сентября 2016 года будут поощрены премией из нераспределенной прибыли прошлого года. По состоянию на 31 августа 2016 года сотрудники, отработавшие от 1 года до 3-х лет – 1250 рублей, от 3-х лет до 10 лет – 2500 рублей, от 10 лет и выше – 5000 рублей. Работники предприятия, проработавшие менее 1 года по состоянию на 31 августа 2016 года, - в размере 625 рублей. Все пенсионеры, вышедшие на пенсию из ОАО «КНГФ», - в размере 1250 рублей.

«Черное золото Югры»

Губернатор ХМАО Наталья Комарова наградила победителей окружного ежегодного конкурса «Черное золото Югры».

В Ханты-Мансийске состоялась церемония вручения государственных наград, наград Минприроды и Минэнерго России, почетных званий автономного округа лучшим работникам нефтяной и газовой отрасли. На церемонии также были награждены компании-победители конкурса «Черное золото Югры». Обращаясь к участникам церемонии, заместитель Министра энергетики Российской Федерации Кирилл Молодцов отметил высокие результаты автономного округа в нефтяной и газовой промышленности.

«Прошлый год стал знаковым для всей отрасли Российской Федерации. В 2015 году мы достигли рекорда по добыче – 524 миллиона тонн нефти. В этом заслуга и вклад каждого, сидящего в зале и работающего на промысле», - подчеркнул Кирилл Молодцов.

В свою очередь, губернатор Югры Наталья Комарова отметила, что торжества этого года – особенные. Этот год Югра начала, добыв 11-миллиардную тонну нефти.

В этом году, как и в предыдущие, наша компания приняла участие в конкурсе «Черное золото Югры». В итоге, II место в номинации «Лучшая промыслово-геофизическая партия Ханты-Мансийского Автономного Округа – Югры в 2015 году» заняла партия 1-16 в составе начальника партии Климова Сергея Александровича, машиниста подъемника каротажной станции 5 разряда Мерзлова Петра Михайловича, каротажника 6 разряда Королева Сергея

Российская Федерация
Ханты-Мансийский автономный округ – Югра

ДИПЛОМ

II место

конкурса «ЧЁРНОЕ ЗОЛОТО ЮГРЫ»

в номинации «ЛУЧШАЯ ПРОМЫСЛОВО-ГЕОФИЗИЧЕСКАЯ ПАРТИЯ ХАНТЫ-МАНСИЙСКОГО АВТОНОМНОГО ОКРУГА - ЮГРЫ В 2015 ГОДУ»

Промыслово-геофизическая партия № 1-16
начальник Климов Сергей Александрович

ОАО «Когалымнефтегеофизика»

Губернатор Ханты-Мансийского автономного округа – Югры Н. В. Комарова

Павловича и каротажника 6 разряда Ислаева Сергея Александровича. Мы гордимся, что в наших рядах есть такие люди, чей профессионализм оценили не только мы, но и руководство региона. Поздравляем с призовым местом!

Спартакиада в компании. Миф или реальность?

В октябре месяце в нашей компании планируется провести спартакиаду на звание «Самый спортивный отдел ОАО Когалымнефтегеофизика». Как понятно из названия, соревноваться будут команды из отделов компании в составе 4 человек. Более 85 % опрошенных участников в официальной группе компании «В Контакте» поддержали данную идею, а некоторые даже изъявили желание участвовать в них.

Попков Андрей, КИП-1, главный организатор спартакиады: «За последние годы спорт в нашей компании стал прогрессировать. Это видно и по вечерним тренировкам в спортивном зале компании, и по активному участию в городских и окружных соревнованиях. И эти соревнования были для нас не безрезультатны, во многих соревнованиях мы стали призерами. Наверное, именно это натолкнуло нас на идею об организации небольшой спартакиады среди отделов компании».

Программа спартакиады представляет из себя выполнение упражнений в определенной последовательности, определенное количество раз на скорость. Представленные упражнения: отжимания, приседания с блином перед собой, махи гирей, выпрыгивания (бёрпи), прыжки со скакалкой, подтягивания. Также в данной спартакиаде будут представлены два индивидуальных вида спорта: шахматы и настольный теннис, в которых смогут принять участие абсолютно все желающие. Мы надеемся, что все сотрудники компании поддержат данную инициативу и придут поучаствовать или поболеть за своих товарищей. Подробности о спартакиаде можно получить в отделе управления персоналом.

Жизнь в геофизике

О своем пути в геофизике рассказывает Гафаров Мансур Фикратович, инженер по комплектации оборудования ОПЛ.

В 1982 году я окончил Октябрьский нефтяной техникум. После учебы был направлен на работу в Шкаповскую геофизическую экспедицию, потом поступил в Бугульминскую экспедицию. 8 июня 1988 года я прибыл в Когалым.

Когда я приехал, очень сильно поразился разнице между Бугульминской и Когалымской геофизиками, хотя изначально эти экспедиции начинали в равных условиях. Здесь была своя баня, общежития, столовая, спортзал, были даже теплые боксы для техники.

Коллектив был дружный. В то время сюда еще не так-то просто было попасть, Георгий Федорович очень грамотно подбирал специалистов. Меня на время приставили к опытному начальнику партии показать себя, что я могу. Примерно через полгода я стал подменным начальником партии. Так и пошла работа.

Раньше запись была аналоговой, писали на фотопленку. В то время уже собирались на цифровую технику перейти. Это было не так просто: среди начальников партий были и пожилые люди… Но я рвался освоить новую аппаратуру, я слышал от друзей, которые работали за границей, что там уже активно такую используют. И все-таки за короткий промежуток времени мы эту технику освоили.

Потом, к великому сожалению, начались лихие 90-е. Но Георгий Федорович даже тогда умудрялся покупать новое оборудование. В то время предприятия повально закрывались, такая сумятица началась, многие увольнялись. Но остались те, кто верил в Георгия Федоровича. Ему в то время было особенно тяжело, он часто собирал собрания, советовался с нами, как быть. Но все-таки мы выкрутились. Стыдливо оглядывались те, кто сбежал, испугавшись трудностей, некоторые даже начали возвращаться назад. В то время Красноярская геофизика отказалась от комплексных работ, а мы продолжали работать. Мы знали, что бурение будет несмотря ни на что продолжаться, пусть не в этом районе, но работа будет.

В то же время, мы не стояли на месте, расширили аппаратку, отремонтировали общежитие, даже построили новое, хотя и было очень тяжело. После работы часто приходилось приезжать на базу и на чистом энтузиазме выполнять хоз.работы. Георгий Федорович объяснил, что если нанимать работников со стороны, то это неизбежно скажется на нашей зарплате. Мы все понимали.

А потом грянул 1998 год – дефолт. Страшное было дело: зарплату не получали полгода, предприятие боролось за выживание. Остались только самые стойкие. Но и это испытание мы прошли. Потом все наладилось, и снова мы продолжили расширяться, экспедиция начала работу в Урае, в Губкинском.

Сейчас время нам подсказало принять самое правильное, на мой взгляд, решение – создать логистику. Опыта в этом не было, поначалу буксовали, но теперь уже научились. Когда Мустафин Айдар мне сказал об организации ОПЛ и дал неделю на раздумья, я всю литературу перелопатил. Логистика ведь - вещь не новая, это еще от Наполеона пошло, от военных. Теперь надо двигаться дальше, в Губкинском тоже нужно открывать свою логистику.

Что мне нравится, что те, кто поступают на работу сейчас, быстрее всему обучаются. Почему нам тяжело было переходить на цифровую технику – мы компьютеров не знали. Представьте, человеку 55 лет, а тут вдруг этот компьютер. Сегодня все совершенствуется и совершенствуется. Мне даже кажется, что придет время, и от косы откажемся, что-то другое будет.

Мы построили сильное предприятие, мы выжили, у нас всегда была вера, что мы справимся, несмотря ни на что. Мы всегда двигались вперед, может, именно это нам и помогло все пройти. Желаю молодым быть дружным коллективом и никогда не стоять на месте!

День города и новые победы

10 сентября в Когалыме в рамках празднования 31-го дня рождения города, Дня работников нефтяной, газовой и топливной промышленности и 25-летия ПАО «Лукойл» с размахом прошла культурно-спортивная развлекательная программа, подготовленная силами специалистов Администрации города, нефтяного ведомства, культурно-досуговых, образовательных и спортивных учреждений города.

История Когалыма началась с открытия Повховского, Ватьёганского и Тевлино-Русского месторождений нефти. В 1976 году здесь был основан поселок Когалымский. О происхождении названия существует несколько версий. По одной, в основе хантыйское слово, означающее в переводе «топь», «болото», «гиблое место». По другой, название произошло от двух слов: ког, что в переводе «длинный, долгий» и алынг - «начало». Что вместе может означать – «длинный исток реки». Когалым является одним из базовых городов компании «ЛУКОЙЛ», именно он дал букву «К» названию предприятия. Здесь почти 10 лет на руководящих постах трудился нынешний президент «ЛУКОЙЛа» Вагит Алекперов. В администрации Когалыма почти 10 лет работал нынешний мэр Москвы Сергей Собянин. Статус города окружного подчинения Когалым получил 15 августа 1985 года. Сегодня в Когалыме проживает более 60 тысяч жителей.

В день празднования дня города Когалым была подготовлена обширная программа мероприятий, в том числе и спортивных для жителей и гостей города. Утренний дождь и пасмурная погода не помешала командам и участникам соревнований побороться за звание победителей. Сотрудники нашей компании не стали исключением и приняли активное участие в мероприятиях. В итоге, в упорной борьбе наша команда заняла почетное 3 место в турнире по мини-футболу среди мужчин 18 лет и старше. Поздравляем нашу команду в лице:

Абунагимова М.,
Федотова А.,
Галлямова Л.,
Валеева И.,
Нуриахметова А.,
Ахметьянова А.,
Гареева Р.,
Агалтдинова О.

В турнире по активным шахматам среди мужчин и женщин 3 место занял **Шайхутдинов Сергей** (метрология). Победителем в этих соревнованиях стал **Сагитов Рустем** (КИП-1).

От нашей организации также была выставлена команда по пляжному волейболу, но из-за погодных условий турнир был отменен и перенесен на неопределенное время. Благодарим всех сотрудников, представлявших нашу организацию на всех соревнованиях, прошедших в День города!

Модуль аппаратуры кабельной связи МАКС

Модуль аппаратуры кабельной связи (далее по тексту - МАКС) предназначен для использования в составе технологических комплексов доставки геофизических приборов на забой в бурящихся скважинах со сложным профилем, в том числе горизонтальных с использованием в качестве носителя бурильных труб. Комплекс позволяет осуществлять каротаж на бурильных трубах в реальном времени. Электрическое подключение скважинных приборов и наземной аппаратуры осуществляется через грузонесущий геофизический кабель (ГГК) и специализированный контакт. После подключения и запитывания прибора колонна наращивается до достижения необходимой глубины. ГГК при этом находится снаружи колонны, его движение синхронизировано с колонной.

Комплект состоит из: приборного моста с хвостовиком, далее ПМ штанги контактной, далее ШК устройства ввода кабеля, далее УВ.

На рисунке 1 представлен приборный мост (ПМ), основными элементами которого являются: узел соединения геофизических приборов – 1, фильтр выхода промывочной жидкости 2, специализированный контакт (папа) – 3, фиксатор контактной штанги – 4, переводник под бурильный инструмент – 5. ПМ служит частью электрического контакта, а также переводником между скважинными приборами и бурильным инструментом.

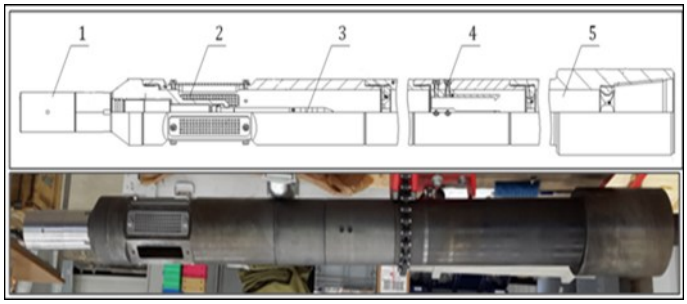

Рисунок 1. Приборный мост

На рисунке 2 представлена штанга контактная (ШК), основными элементами которой являются: узел соединения кабельного наконечника – 1, срезное кольцо – 2, специализированный контакт – 3. Штанга контактная предназначена для подключения скважинных приборов через ПМ и геофизический кабель.

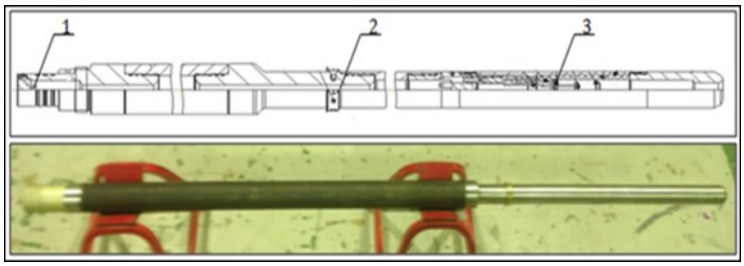

Рисунок 2. Штанга контактная

На рисунке 3 представлено устройство ввода кабеля. Корпус -1 служит переводником для бурильных труб. Кабель проходит внутрь колонны бурильных труб через сальник, состоящий из резиновой втулки - 2, корпуса клапана - 4 и гайки сальника - 3. Снаружи он фиксируется при помощи 2-х фиксаторов - 5. В случае аварийной ситуации при извлечении геофизического кабеля из УВ отверстие перекрывается клапаном, состоящим из шарика - 6 и пружины - 7. Отверстие для установки клапана закрывается заглушкой - 8.

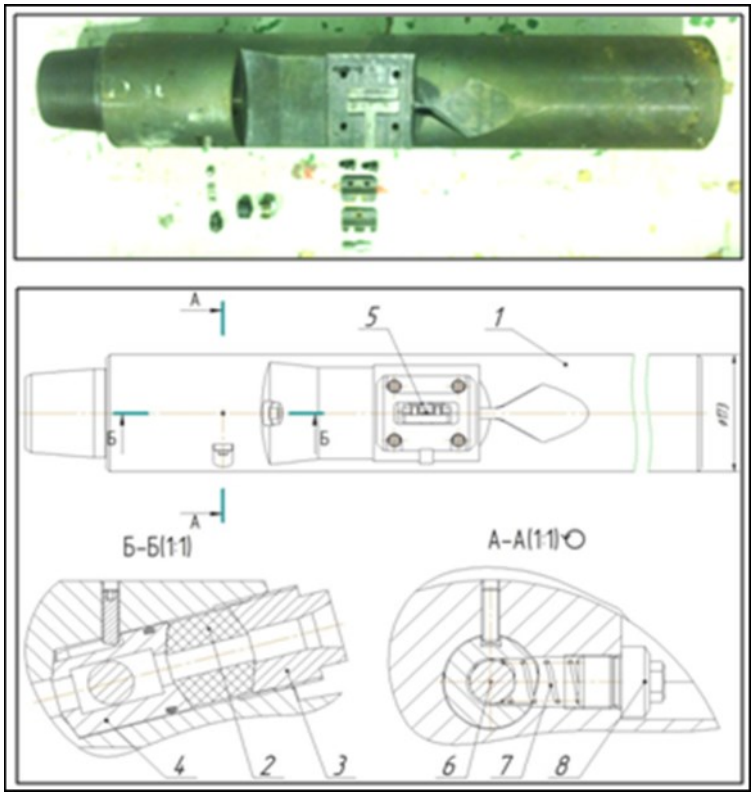

Рисунок 3. Устройство ввода кабеля

Дни воинской славы: Бородинское сражение

Бородинское сражение – крупнейшее сражение Отечественной войны 1812 года между русской и французской армиями - состоялось (26 августа) 7 сентября 1812 года у села Бородино, в 125 км западнее Москвы.

24 июня 1812 года армия Наполеона без объявления войны вторглась в пределы Российской империи. Быстрое продвижение мощной французской армии вынудило русское командование отступить вглубь страны и лишило возможности главнокомандующего русской армией, генерала Барклая-де-Толли, подготовить войска к сражению. Затянувшееся отступление вызвало общественное недовольство, поэтому 20 августа император Александр I подписал указ о назначении главнокомандующим русскими войсками М.И. Кутузова. Однако и ему пришлось отступать, чтобы выиграть время для сбора всех сил.

К тому времени армия Наполеона уже понесла значительные потери, и разница в численности двух армий сократилась. В сложившейся ситуации Кутузов решил дать генеральное сражение недалеко от Москвы, у села Бородино. Рано утром 7 сентября 1812 года завязалась великая Бородинская битва. В течение 6 часов русские войска отбивали ожесточенные атаки противника. Потери были огромными с обеих сторон – свыше 38 тысяч русских солдат и 58 тысяч французских. Русская армия отступила, но сохранила боеспособность. Наполеон не сумел добиться главного – разгрома русской армии. Кутузов развернул «малую войну» силами армейских партизанских отрядов. К концу декабря остатки армии Наполеона были изгнаны из России. Бородинское сражение является одним из самых кровопролитных сражений 19 века. По оценкам совокупных потерь, каждый час на поле погибало от 2,5 до 8,5 тыс. человек. Некоторые дивизии потеряли до 80% состава. Император Наполеон вспоминал позже: *«Из всех моих сражений самое ужасное то, что я дал под Москвой. Французы показали себя в нем достойными одержать победу, а русские – называться непобедимыми».*

«Сей день пребудет вечным памятником мужества и отличной храбрости российских воинов, где вся пехота, кавалерия и артиллерия дрались отчаянно. Желание всякого было умереть на месте и не уступить неприятелю», – такую высокую оценку русскому воинству дал М.И. Кутузов. В честь великой победы в Бородинском сражении в нашей стране установлен праздник — День воинской славы России.

ИТОГИ БОРОДИНСКОГО СРАЖЕНИЯ:

Бородинское сражение в истории называют еще и «битвой генералов» из-за больших потерь в высшем командном составе. В русской армии убиты и смертельно ранены 4, ранены и контужены 23 генерала.

Итогом генерального сражения Отечественной войны 1812 г. (или Русского похода Наполеона) стало то, что Бонапарт не сумел разгромить армию противника, а Кутузов не защитил Москву.

И Наполеон, и Кутузов в день Бородина продемонстрировали искусство больших полководцев. Как бы там ни было, и Наполеон, и Кутузов в своих официальных реляциях о состоявшемся сражении объявили своей победой итог противостояния в день 26 августа. М.И. Голенищев-Кутузов удостоился за Бородино чина генерал-фельдмаршала. Действительно, обе армии проявили на поле Бородина высочайший героизм.

Бородинская битва не стала переломным моментом в кампании 1812 г. После Бородина русская армия, боевой дух которой окреп, быстро восстановила свои силы и была готова к изгнанию неприятеля из пределов России. «Великая» же армия Наполеона, наоборот, упала духом, потеряла прежнюю свою маневренность и способность побеждать. Москва стала для нее подлинной ловушкой, а отступление из нее превратилось скоро в подлинное бегство с финишной трагедией на Березине.

Кроссворд

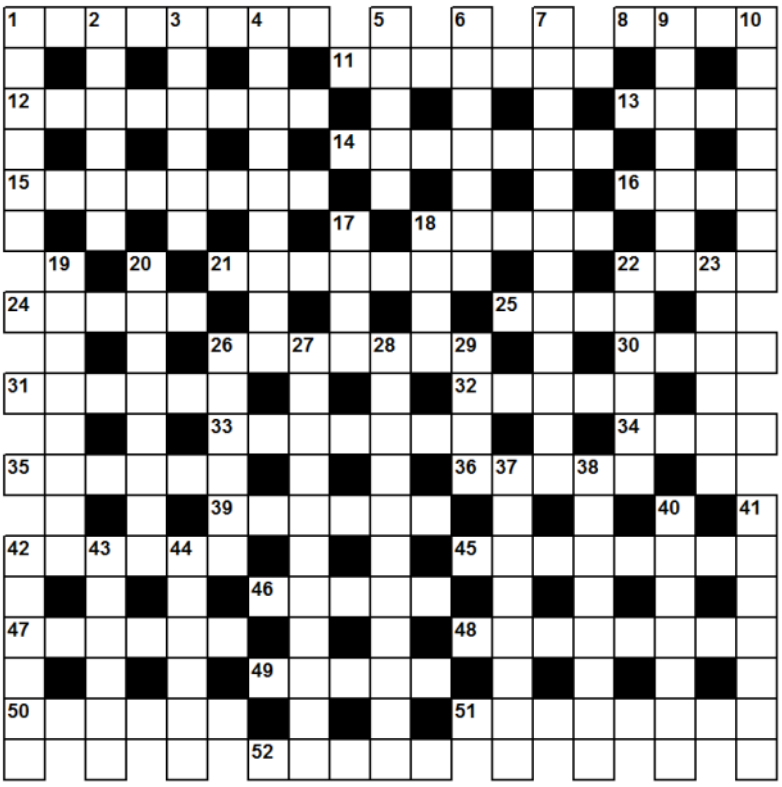

По горизонтали: 1. Упаковка кандидата в цыплята. 8. Он может быть княжеством, а может и участью. 11. Певчая звезда. 12. Текст, который не горит (по Булгакову). 13. Огородный житель. 14. Учреждение, официально зарабатывающее на контрабанде. 15. Герой мифов, который много каши ел. 16. Какой химический элемент вращается вокруг Солнца? 18. Близорукая змея. 21. Южная хвойная «пирамида». 22. Желают ни пуха, ни его. 24. «Мафиозный» осьминог. 25. Парнокопытный символ покорности. 26. Состояние, в которое нельзя вернуться, но можно впасть. 30. Музей с «Джокондой». 31. Кому принадлежат «эти глаза напротив»? 32. Кориандр по базарному. 33. «В желтом море корабль плывет» (загадка). 34. Ящик для бутылок, а бутылка для водки. 35. Тот, кто верит, что человек произошел от обезьяны. 36. Пригляд за недорослем. 39. Столица юмора. 42. Если он дурной, то заразительный. 45. Народная акушерка. 46. Какой палиндром обозначает место, куда многим войти легко, а выйти нет? 47. Все, что угодно, проросшее плесенью. 48. Эквивалент денег в военные годы. 49. Устрашающий нож. 50. Процесс, в ходе которого записи профессора преобразуются в записи студентов, не проходя через чей-либо мозг. 51. Мероприятие, которого требует жажда. 52. «Живой металл».

По вертикали: 1. Бедный богач. 2. Верный способ довести свинью до товарного вида. 3. Слово, вылетевшее невпопад. 4. Шут гороховый. 5. Конура для автомобиля. 6. Зеленая страда. 7. Этим способом появилась на свет овца Долли. 9. В него долго «втираются», но быстро «выходят». 10. Вовчик называет его Левчиком. 17. Случай поймать фортуну. 18. Столица хохлов. 19. Короткометражный бегун. 20. Абстрактное человеколюбие. 22. Отдельная комната для «Наполеонов». 23. Затылок монеты. 26. Самый разговорчивый на телевидении. 27. Отличие холерика от флегматика. 28. Плакат, вышедший на улицу. 29. «Дырка» между лекциями. 37. Горная ловушка для «сорванцов». 38. Природный многогранник. 40. «Он должен быть чуть красивее обезьяны» (шутка). 41. Кусок ткани, превращающий короля Лира в рядового члена профсоюза. 42. Огородная страшилка. 43. Прилипчивая конфетка. 44. Российский президент, который «устал» 31 декабря 1999 года.

Ответы к кроссворду «Корпоративного вестника №18».

По горизонтали: 1. Блюдо. 4. Битум. 7. Яство. 10. Антонов. 11. Ропот. 12. Ковер. 13. Чистота. 17. Осип. 20. Зонд. 23. Амбразура. 25. Маляр. 26. Панда. 27. Нрав. 28. Холл. 29. Барби. 31. Анчар. 32. Шантажист. 33. Изба. 35. Абак. 38. Скипетр. 42. Хохма. 43. Игрок. 44. Блондин. 45. Диско. 46. Глава. 47. Качка.

По вертикали: 2. Лотос. 3. Данко. 4. Барто. 5. Тапки. 6. Матч. 7. Явка. 8. Тавро. 9. Отряд. 14. Избранник. 15. Трап. 16. Трубочист. 18. Склероз. 19. Парниша. 20. Заплата. 21. Нянечка. 22. Амеба. 24. Жабры. 30. Карп. 33. Исход. 34. Бахус. 36. Бурда. 37. Кукла. 38. Сабо. 39. Икона. 40. Ездок. 41. Ринг.

сайт ОАО «КогалымНефтеГеофизика»
www.kngf.org

страница компании в Instagram
instagram.com/oao_kngf

официальная группа ВКонтакте
www.vk.com/kngf

официальная группа в Одноклассниках
www.ok.ru/oaokngf

официальная группа в LINKEDIN
www.linkedin.com/company/kogalymneftegeofizika

официальная группа в Facebook:
www.facebook.com/kngf.org

Корпоративный вестник ОАО «Когалымнефтегеофизика»
Редакционная группа : Фаритов Раиль, Агалтдинов Олег, Лебедич Александр, Абунагимова Ильвира, Лавриненко Арина.
Дата печати: 18 сентября 2016 г.
Тираж: 150 шт.
С вопросами и предложениями обращаться в отдел управления персоналом, кабинет 23 (здание АБК)

КОГАЛЫМ НЕФТЕГЕОФИЗИКА
ОТКРЫТОЕ АКЦИОНЕРНОЕ ОБЩЕСТВО